Федерация Спортивной и Образовательной робототехники

Кит

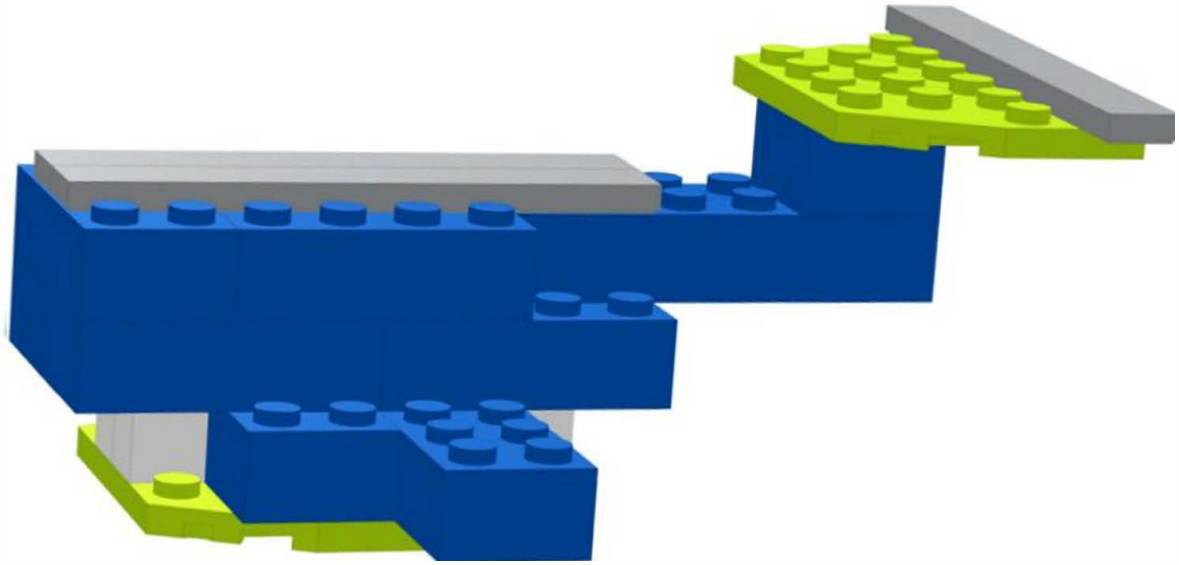

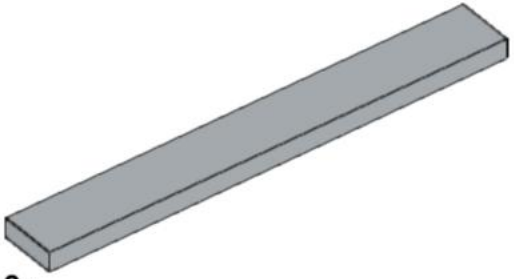

3x
4162
Light Bluish Gray

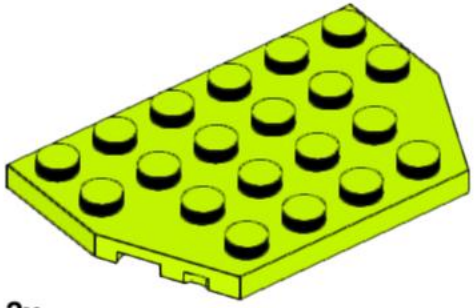

2x
32059
Lime

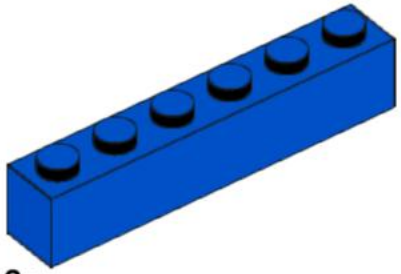

2x
3009
Blue

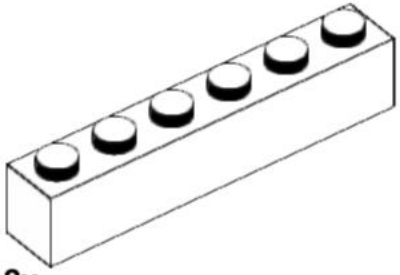

2x
3009
White

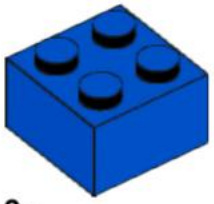

3x
3003
Blue

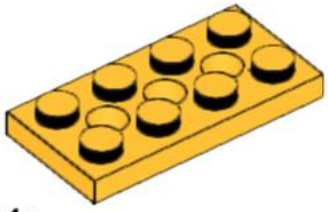

1x
3709b
Bright Light Orange

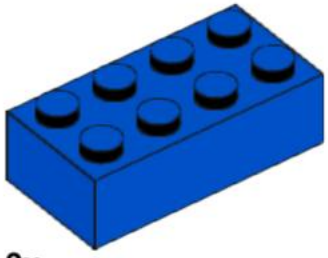

9x
3001
Blue

1

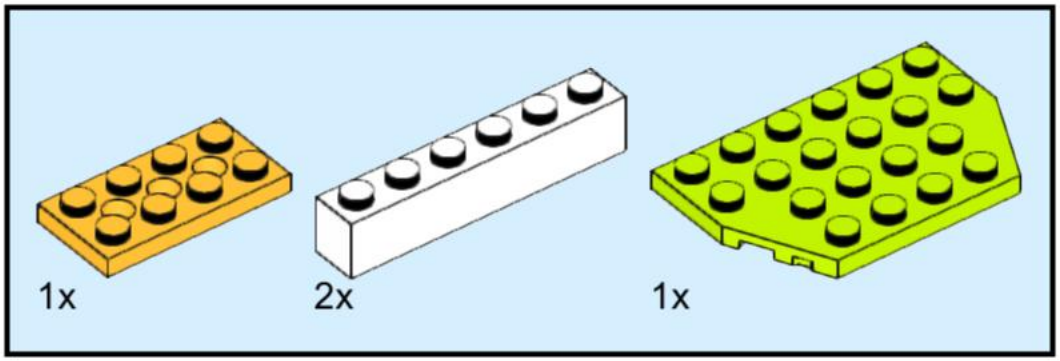

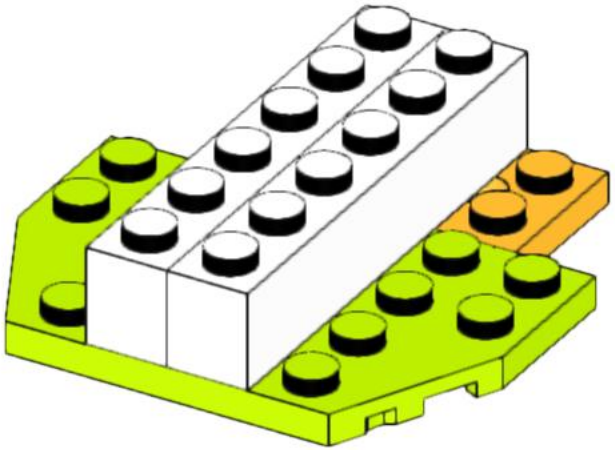

2

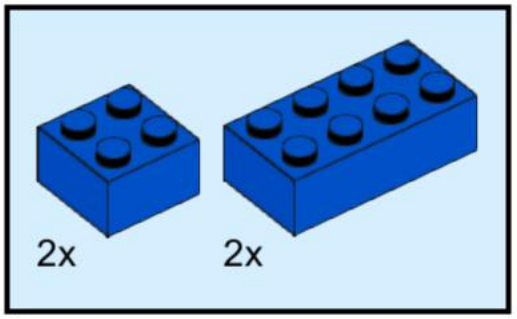

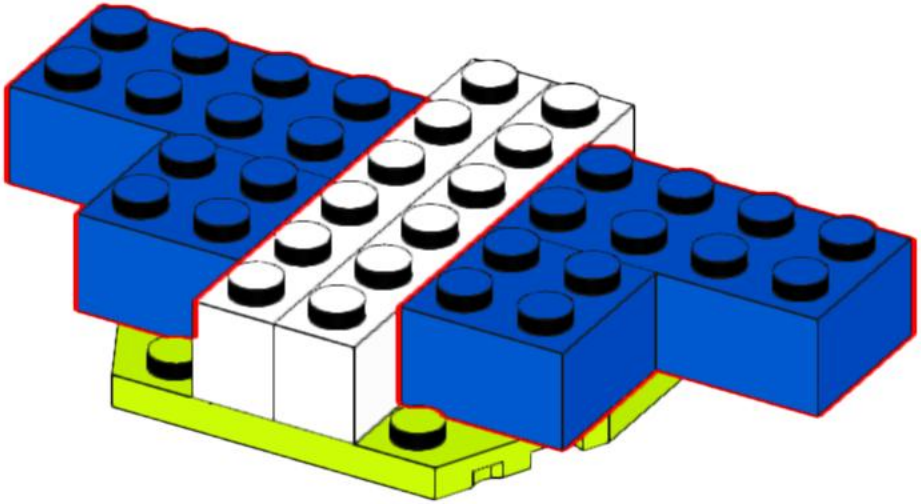

3

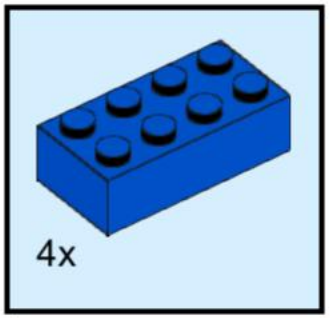

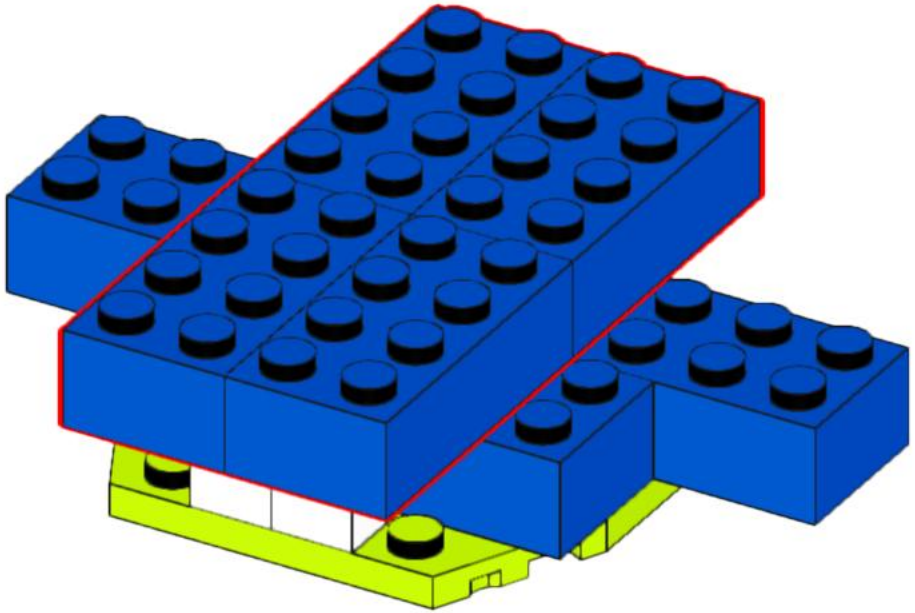

4

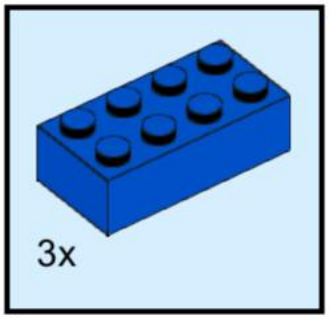

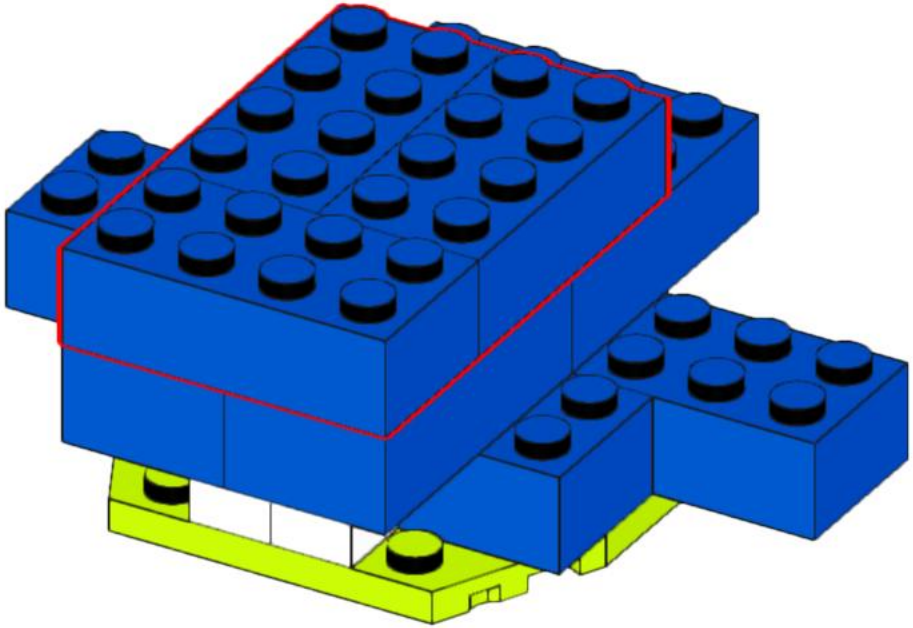

5

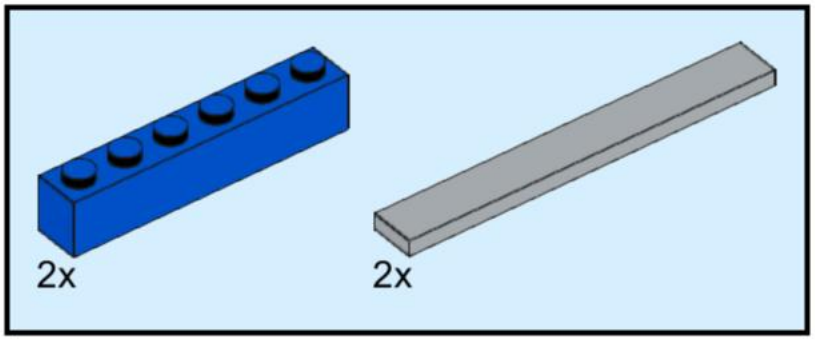

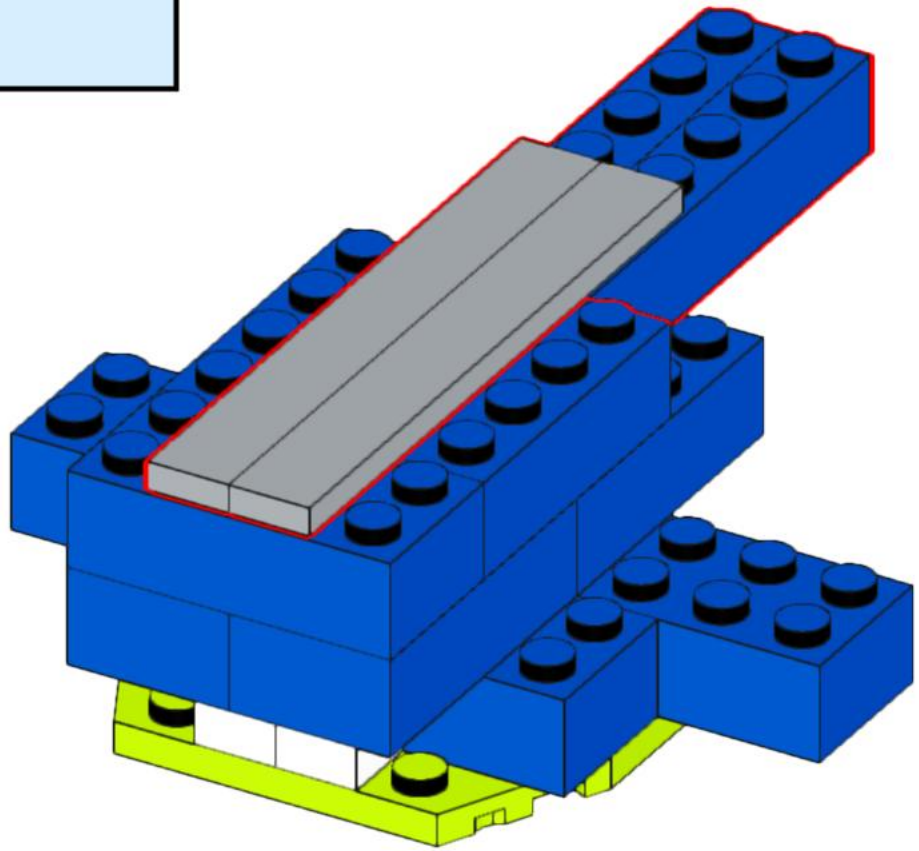
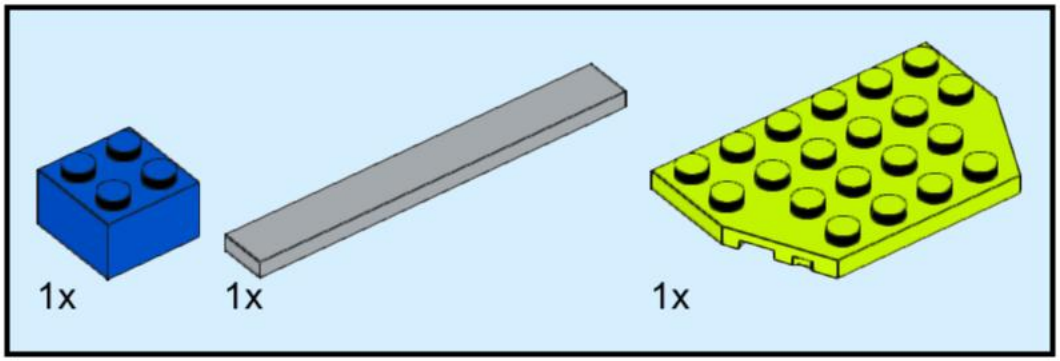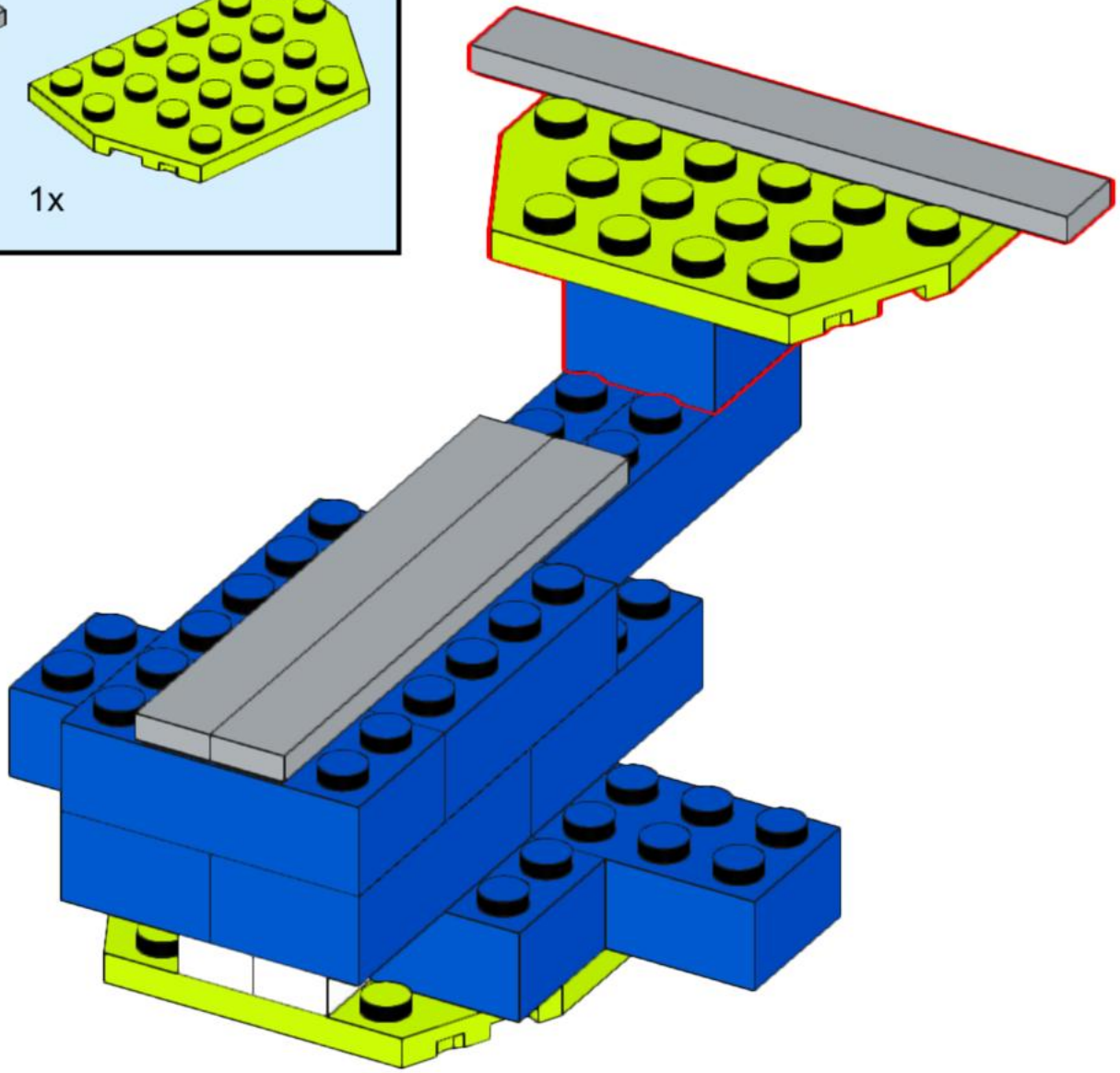
6